Adaptation multi-axes

Les applications possibles sont :

Portails battants

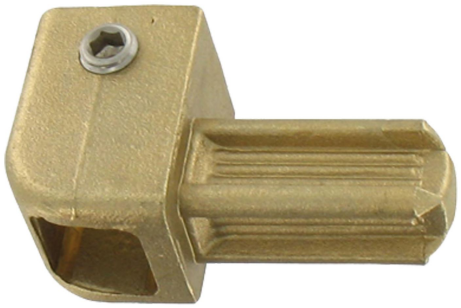

Caractéristiques

- En cupro-aluminium
- Adaptable sur tous les modèles de gonds Multifix et Multitex

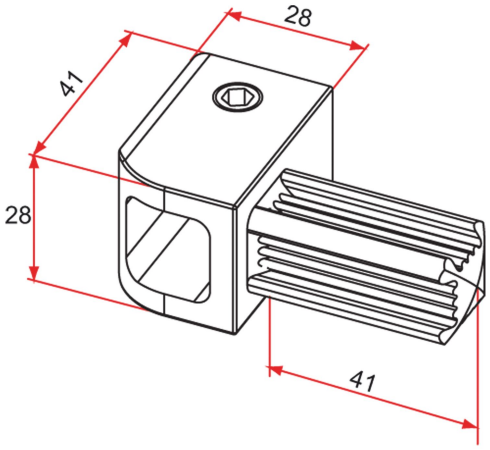

Produits à commander chez :
TIRARD SAS 16, Avenue du Vimeu Vert Z.A. du VImeu Industriel 80210
FEUQUIERES-EN-VIMEU
email : commande@tirard-burgaud.com

Références disponibles à la page suivante >

Adaptation multi-axes

Les applications possibles sont :

Portails battants

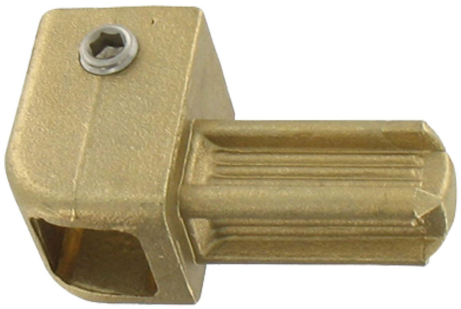

Référence	Finition	GENCOD 3661598	Condit. par	Délai j
NE692001	9005-80%	01708 4	2	14
NE691001	9016-80%	00732 0	2	7
NE619001	brut	00729 0	2	7
NE6XX001		01508 0	1	21

Multi-RAL : préciser votre couleur à la commande (https://www.couleursral.fr/ral-classic)

< Caractéristiques disponible à la page précédente