Anneau fixe Multiréverso et béquille Rustique avec carré de 7

Les applications possibles sont :

Portes de garages

Volets battants et persiennes

Accessoires communs pour portails

Caractéristiques

- Anneau et béquille en aluminium
- Livré avec carré de 7 mm en acier ou inox et clé de montage

Astuce

- Carré acier recoupable sur toute sa longueur. Carré Inox recoupable dans la limite de la forme anti-glissement.

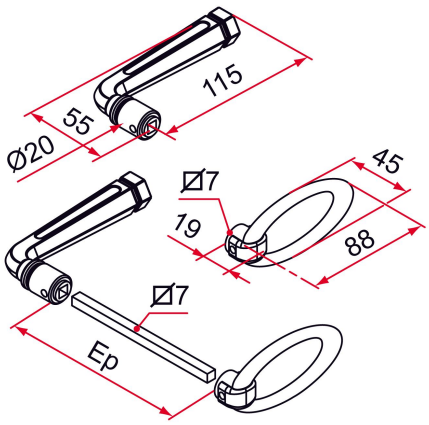

Produits à commander chez :
TIRARD SAS 16, Avenue du Vimeu Vert Z.A. du VImeu Industriel 80210
FEUQUIERES-EN-VIMEU
email : commande@tirard-burgaud.com

Références disponibles à la page suivante >

Anneau fixe Multiréverso et béquille Rustique avec carré de 7

Les applications possibles sont :

Portes de garages

Volets battants et persiennes

Accessoires communs pour portails

Référence	Ep	Matériau du carré	Finition	GENCOD 3661598	Condit. par	Délai j
CG392303	45 à 60	acier	9005-80%	02186 9	1	7
CG391303	45 à 60	acier	9016-80%	02159 3	1	7
CG3XX303	45 à 60	acier		02213 2	1	21
CG392301	45 à 60	inox	9005-80%	02184 5	1	7
CG391301	45 à 60	inox	9016-80%	02157 9	1	7
CG3XX301	45 à 60	inox		02211 8	1	21
CG392304	75 à 90	acier	9005-80%	02187 6	1	7
CG391304	75 à 90	acier	9016-80%	02160 9	1	7
CG3XX304	75 à 90	acier		02214 9	1	21
CG392302	75 à 90	inox	9005-80%	02185 2	1	7
CG391302	75 à 90	inox	9016-80%	02158 6	1	7
CG3XX302	75 à 90	inox		02212 5	1	21

Multi-RAL : préciser votre couleur à la commande (https://www.couleursral.fr/ral-classic)

< Caractéristiques disponible à la page précédente