Arrêt à pompe

Les applications possibles sont :

Portails battants

Caractéristiques

- Tube en aluminium
- Pédale de verrouillage en composite
- Crochet en cupro-aluminium
- À sceller ou à visser (avec embase non fournie)

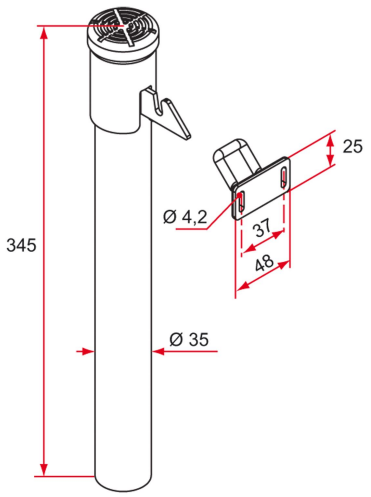

Produits à commander chez :
TIRARD SAS 16, Avenue du Vimeu Vert Z.A. du VImeu Industriel 80210
FEUQUIERES-EN-VIMEU
email : commande@tirard-burgaud.com

Références disponibles à la page suivante >

Arrêt à pompe

Les applications possibles sont :

Portails battants

Référence	Finition	GENCOD 3661598	Condit. par	Délai j
QE310003	anodisé	00766 5	20	7

Multi-RAL : préciser votre couleur à la commande (https://www.couleursral.fr/ral-classic)

< Caractéristiques disponible à la page précédente