# Arrêt automatique pour volet double

## Les applications possibles sont :

Volets battants PVC et aluminium

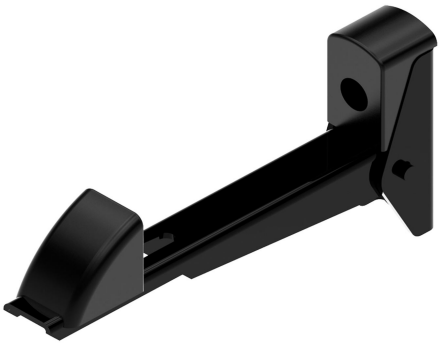

## Caractéristiques

- En aluminium

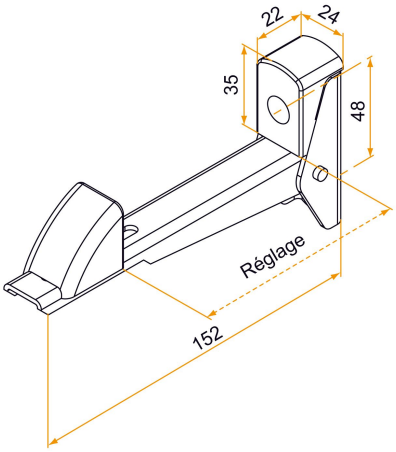


Produits à commander chez :
BURGAUD SAS 147, rue des Paludiers Z.I. des Mares 85270 SAINT-HILAIRE-DE-RIEZ
email : commande@tirard-burgaud.com



Références disponibles à la page suivante >

# Arrêt automatique pour volet double

## Les applications possibles sont :

Volets battants PVC et aluminium

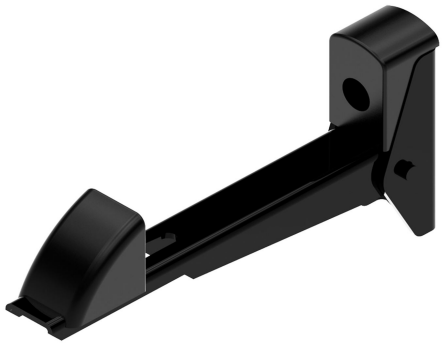

| Référence | Réglage | Finition | Pièce composite | GENCOD 3565920 | Condit. par | Délai j |
|---|---|---|---|---|---|---|
| 900214 | 60 à 105 | 9005-30% | noir | 03545 9 | 50 | 14 |
| 900217 | 60 à 105 | 9016-80% | blanc | 03547 3 | 50 | 14 |
| 900214RAL | 60 à 105 | | noir | 10105 5 | 1 | 14 |
| 900214ABRAL | 60 à 105 | | blanc | 22290 3 | 1 | 14 |

Multi-RAL : préciser votre couleur à la commande (https://www.couleursral.fr/ral-classic)

< Caractéristiques disponible à la page précédente