Arrêt butée Arréstop avec tube

Les applications possibles sont :

Portails battants

Portails coulissants

Menuiserie et agencement

Caractéristiques

- Arrêt en composite
- Tube en aluminium
- 2 hauteurs avec tube 40x40 mm (hors tout : 320 et 420 mm)

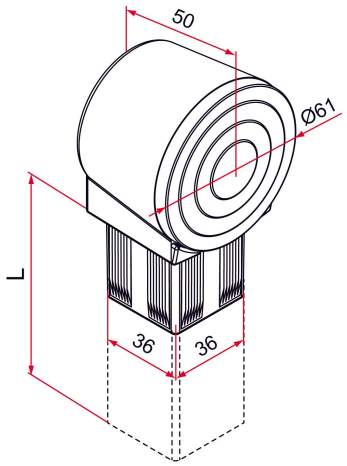

Produits à commander chez :
TIRARD SAS 16, Avenue du Vimeu Vert Z.A. du VImeu Industriel 80210
FEUQUIERES-EN-VIMEU
email : commande@tirard-burgaud.com

Références disponibles à la page suivante >

Arrêt butée Arréstop avec tube

Les applications possibles sont :

Portails battants

Portails coulissants

Menuiserie et agencement

Référence	L	Finition	GENCOD 3661598	Condit. par	Délai j
QE591018	260	9005-30%	02304 7	10	7
QE591019	260	9016-80%	02305 4	10	7
QE591008	360	9005-30%	02058 9	10	7
QE591009	360	9016-80%	02059 6	10	7

Multi-RAL : préciser votre couleur à la commande (https://www.couleursral.fr/ral-classic)

< Caractéristiques disponible à la page précédente