Butée Atlantique

Les applications possibles sont :

Volets battants bois

Caractéristiques

- En acier
- À visser

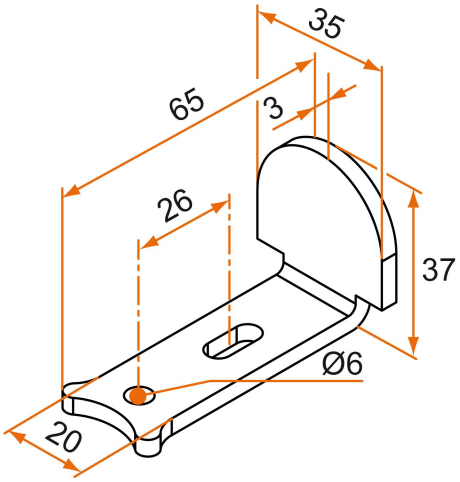

Produits à commander chez :
BURGAUD SAS 147, rue des Paludiers Z.I. des Mares 85270 SAINT-HILAIRE-DE-RIEZ
email : commande@tirard-burgaud.com

Références disponibles à la page suivante >

Butée Atlantique

Les applications possibles sont :

Volets battants bois

Référence	Finition	GENCOD 3565920	Condit. par	Délai j
106616	Zn+9005-30%	00213 0	100	14
106615	Zn noir	00212 3	100	14
105616	Zn	00188 1	100	14

Multi-RAL : préciser votre couleur à la commande (https://www.couleursral.fr/ral-classic)

< Caractéristiques disponible à la page précédente