Butée demi-ronde

Les applications possibles sont :

Volets battants bois

Caractéristiques

- En acier
- À visser sur tirefond

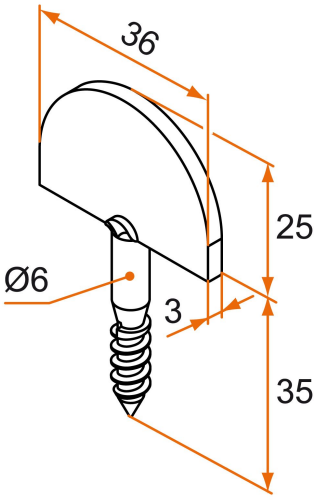

Produits à commander chez :
BURGAUD SAS 147, rue des Paludiers Z.I. des Mares 85270 SAINT-HILAIRE-DE-RIEZ
email : commande@tirard-burgaud.com

Références disponibles à la page suivante >

Butée demi-ronde

Les applications possibles sont :

Volets battants bois

Référence	Finition	GENCOD 3565920	Condit. par	Délai j
106416	Zn+9005-30%	00201 7	100	14
106415	Zn noir	00200 0	100	14
105417	Zn	00184 3	100	14

Multi-RAL : préciser votre couleur à la commande (https://www.couleursral.fr/ral-classic)

< Caractéristiques disponible à la page précédente