Collier déporté large

Les applications possibles sont :

Volets battants PVC et aluminium

Caractéristiques

- En composite

Astuce

- Utiliser le collier et la cale de collier pour volet avec U périphérique, ces deux produits ne sont compatibles qu'entre eux.

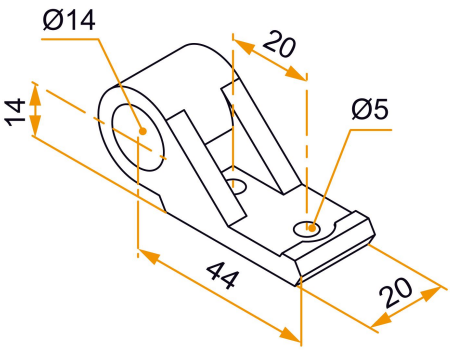

Produits à commander chez :
BURGAUD SAS 147, rue des Paludiers Z.I. des Mares 85270 SAINT-HILAIRE-DE-RIEZ
email : commande@tirard-burgaud.com

Références disponibles à la page suivante >

Collier déporté large

Les applications possibles sont :

Volets battants PVC et aluminium

Référence	Finition	GENCOD 3565920	Condit. par	Délai j
900523	noir	03656 2	40	14
800523	blanc	03009 6	40	14

Multi-RAL : préciser votre couleur à la commande (https://www.couleursral.fr/ral-classic)

< Caractéristiques disponible à la page précédente