Coulisseau (montage avec carénage)

Les applications possibles sont :

Portes de garages

Volets battants et persiennes

Caractéristiques

- Composite
- Pour utilisation avec carénage
- Livré avec 1 vis de fixation inox

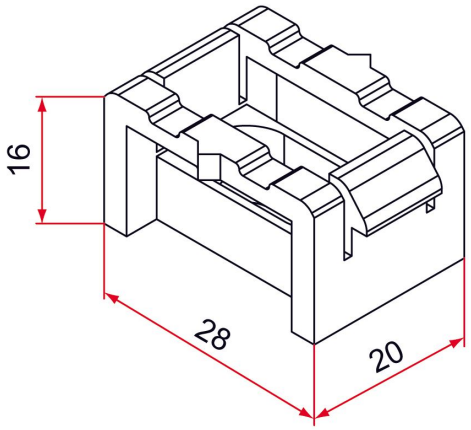

Produits à commander chez :
TIRARD SAS 16, Avenue du Vimeu Vert Z.A. du VImeu Industriel 80210
FEUQUIERES-EN-VIMEU
email : commande@tirard-burgaud.com

Références disponibles à la page suivante >

Coulisseau (montage avec carénage)

Les applications possibles sont :

Portes de garages

Volets battants et persiennes

Référence	Finition	GENCOD 3661598	Condit. par	Délai j
CG592006	noir	03522 4	50	7

Multi-RAL : préciser votre couleur à la commande (https://www.couleursral.fr/ral-classic)

< Caractéristiques disponible à la page précédente