Coulisseau coudé à visser

Les applications possibles sont :

Volets battants et persiennes

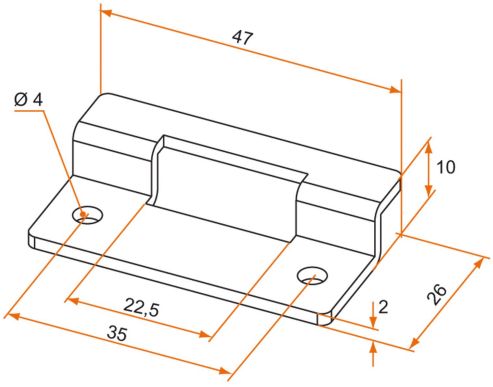

Produits à commander chez :
TIRARD SAS 16, Avenue du Vimeu Vert Z.A. du VImeu Industriel 80210
FEUQUIERES-EN-VIMEU
email : commande@tirard-burgaud.com

Références disponibles à la page suivante >

Coulisseau coudé à visser

Les applications possibles sont :

Volets battants et persiennes

Référence	Matériau	Finition	GENCOD 3661598	Condit. par	Délai j
CA111003	acier	Zn blanc	00191 5	1	7
CA211010	laiton	Zn blanc	00211 0	1	7

Multi-RAL : préciser votre couleur à la commande (https://www.couleursral.fr/ral-classic)

< Caractéristiques disponible à la page précédente