Crochet et crémaillère en acier

Les applications possibles sont :

Volets battants bois

Caractéristiques

- Crémaillère pourvue d'une poignée de tirage

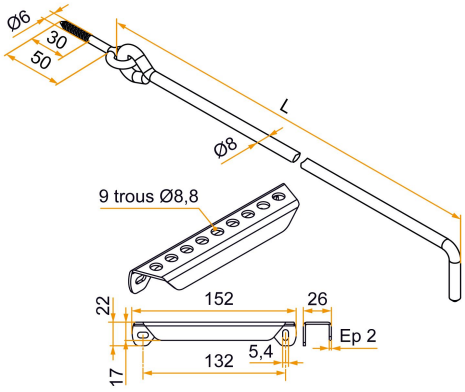

Produits à commander chez :
BURGAUD SAS 147, rue des Paludiers Z.I. des Mares 85270 SAINT-HILAIRE-DE-RIEZ
email : commande@tirard-burgaud.com

Références disponibles à la page suivante >

Crochet et crémaillère en acier

Les applications possibles sont :

Volets battants bois

Référence	L	Finition	GENCOD 3565920	Condit. par	Délai j
129400	300	9005-30%	10323 3	20	14
129340	300	Zn	10318 9	20	14
129401	350	9005-30%	10324 0	20	14
129341	350	Zn	10319 6	20	14
129402	400	9005-30%	10326 4	20	14
129342	400	Zn	10320 2	20	14
129403	500	9005-30%	10327 1	20	14
129343	500	Zn	10321 9	20	14
129404	600	9005-30%	10328 8	20	14
129344	600	Zn	10322 6	20	14

Multi-RAL : préciser votre couleur à la commande (https://www.couleursral.fr/ral-classic)

< Caractéristiques disponible à la page précédente