Embout Alliance court bas en aluminium

Les applications possibles sont :

Volets battants PVC et aluminium

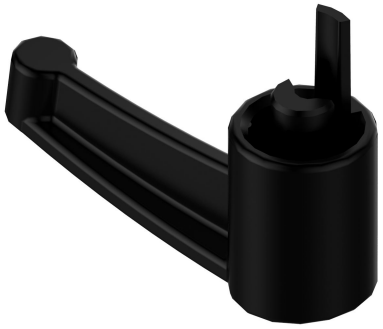

Caractéristiques

- À visser

Astuce

- Calcul de la longueur du tube : L. tube = L. totale de l'espagnolette - 18 mm.

ATTENTION

- Vis de fixation des embouts courts à commander séparément : vis tôle CBL TORX - Ø4,8xL.32 - inox (consultez l'index).

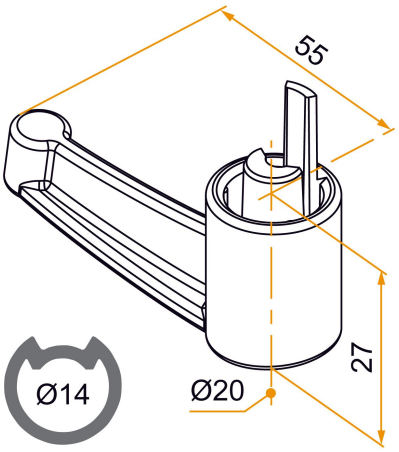

Produits à commander chez :
BURGAUD SAS 147, rue des Paludiers Z.I. des Mares 85270 SAINT-HILAIRE-DE-RIEZ
email : commande@tirard-burgaud.com

Références disponibles à la page suivante >

Embout Alliance court bas en aluminium

Les applications possibles sont :

Volets battants PVC et aluminium

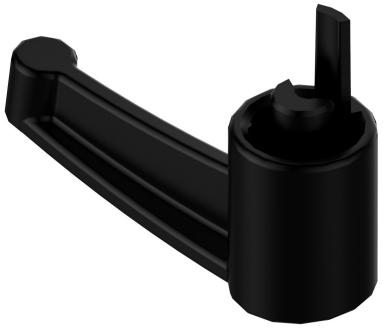

Référence	Finition	GENCOD 3565920	Condit. par	Délai j
3ES92041	9005-30%	15404 4	100	14
3ES91041	9016-80%	15405 1	100	14
3ES92041RAL		18241 2	1	14

Multi-RAL : préciser votre couleur à la commande (https://www.couleursral.fr/ral-classic)

< Caractéristiques disponible à la page précédente