Gâche électrique à encastrer pour portillon

Les applications possibles sont :

Portails battants

Caractéristiques

- Têtière en inox 304
- Réversible

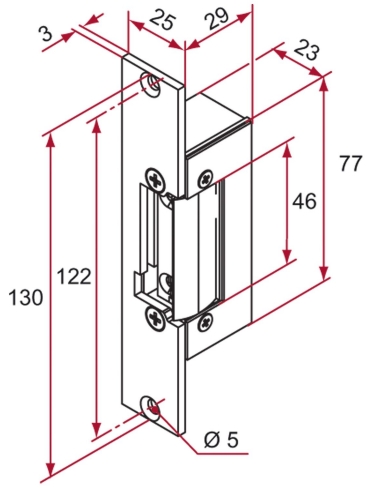

Produits à commander chez :
TIRARD SAS 16, Avenue du Vimeu Vert Z.A. du VImeu Industriel 80210
FEUQUIERES-EN-VIMEU
email : commande@tirard-burgaud.com

Références disponibles à la page suivante >

Gâche électrique à encastrer pour portillon

Les applications possibles sont :

Portails battants

Référence	Voltage	Finition	GENCOD 3661598	Condit. par	Délai j
GN701001	12V	brossé	01468 7	1	7

Multi-RAL : préciser votre couleur à la commande (https://www.couleursral.fr/ral-classic)

< Caractéristiques disponible à la page précédente