Gâche poignée pour 3ème point

Les applications possibles sont :

Portes de garages

Volets battants et persiennes

Caractéristiques

- En aluminium
- Livrée avec visserie inox

Astuce

- Spécialement adaptée à la serrure Multiréverso avec carénage.

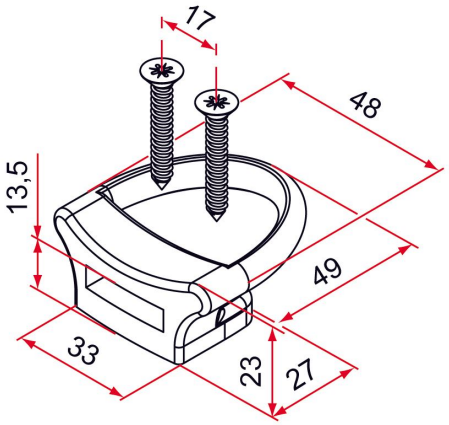

Produits à commander chez :
TIRARD SAS 16, Avenue du Vimeu Vert Z.A. du VImeu Industriel 80210
FEUQUIERES-EN-VIMEU
email : commande@tirard-burgaud.com

Références disponibles à la page suivante >

Gâche poignée pour 3ème point

Les applications possibles sont :

Portes de garages

Volets battants et persiennes

Référence	Finition	GENCOD 3661598	Condit. par	Délai j
CG392001	9005-30%	02165 4	1	7
CG391001	9016-80%	02138 8	1	7
CG3XX001		02192 0	1	21

Multi-RAL : préciser votre couleur à la commande (https://www.couleursral.fr/ral-classic)

< Caractéristiques disponible à la page précédente