Gond à sceller - double feuille - axe Ø14, H.35 - 25x4

Les applications possibles sont :

Volets battants bois

Caractéristiques

- En acier

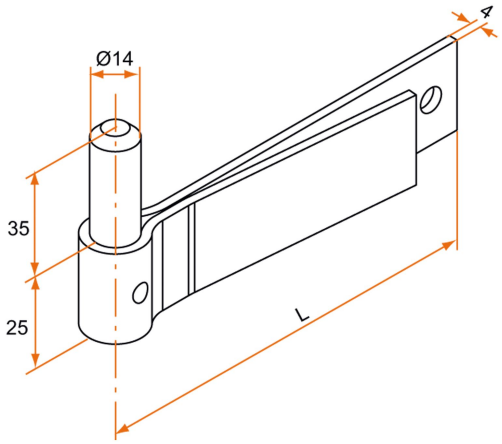

Produits à commander chez :
BURGAUD SAS 147, rue des Paludiers Z.I. des Mares 85270 SAINT-HILAIRE-DE-RIEZ
email : commande@tirard-burgaud.com

Références disponibles à la page suivante >

Gond à sceller - double feuille - axe Ø14, H.35 - 25x4

Les applications possibles sont :

Volets battants bois

Référence	L	Finition	GENCOD 3565920	Condit. par	Délai j
4980191	120	9005-30%	08741 0	25	21
1GD12007	120	Zn	12970 7	25	21
4980231	190	9005-30%	08742 7	25	21
1GD12008	190	Zn	12971 4	25	21

Multi-RAL : préciser votre couleur à la commande (https://www.couleursral.fr/ral-classic)

< Caractéristiques disponible à la page précédente