Gond Multifix 3 - réglage 35 à 60 - pivot Ø12, H.25 ou 35

Les applications possibles sont :

Portails battants

Caractéristiques

- Embase et oreille en cupro-aluminium

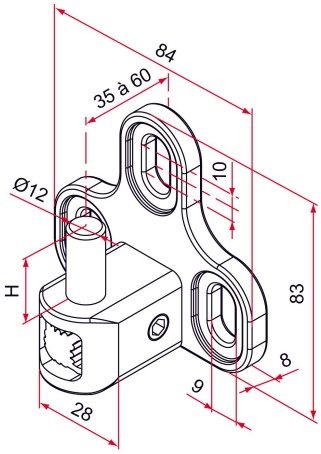

Produits à commander chez :
TIRARD SAS 16, Avenue du Vimeu Vert Z.A. du VImeu Industriel 80210
FEUQUIERES-EN-VIMEU
email : commande@tirard-burgaud.com

Références disponibles à la page suivante >

Gond Multifix 3 - réglage 35 à 60 - pivot Ø12, H.25 ou 35

Les applications possibles sont :

Portails battants

Référence	H	Finition	GENCOD 3661598	Condit. par	Délai j
NA692003	25	9005-80%	01685 8	25	7
NA691003	25	9016-80%	00933 1	25	7
NA619003	25	brut	00687 3	1	7
NA6XX003	25		01412 0	1	21
NA692013	35	9005-80%	01694 0	25	7
NA691013	35	9016-80%	00943 0	25	7
NA619013	35	brut	00697 2	1	7
NA6XX013	35		01505 9	1	21

Multi-RAL : préciser votre couleur à la commande (https://www.couleursral.fr/ral-classic)

< Caractéristiques disponible à la page précédente