Gond Multitex - M12 - réglage 45 à 80 - pivot Ø12, H.25

Les applications possibles sont :

Portails battants

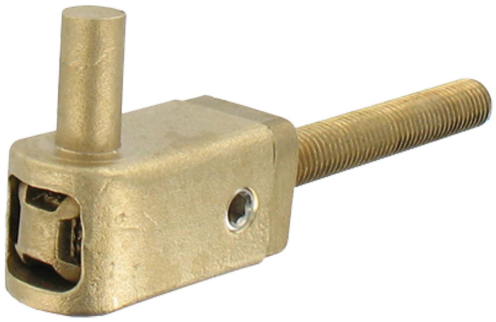

Caractéristiques

- Embase et oreille en cupro-aluminium

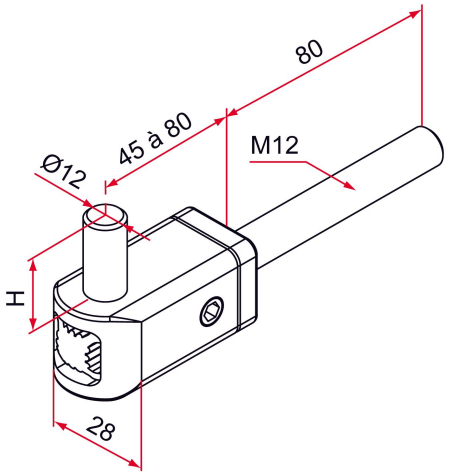

Produits à commander chez :
TIRARD SAS 16, Avenue du Vimeu Vert Z.A. du VImeu Industriel 80210
FEUQUIERES-EN-VIMEU
email : commande@tirard-burgaud.com

Références disponibles à la page suivante >

Gond Multitex - M12 - réglage 45 à 80 - pivot Ø12, H.25

Les applications possibles sont :

Portails battants

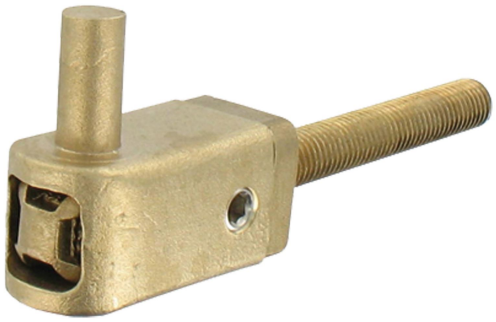

Référence	H	Finition	GENCOD 3661598	Condit. par	Délai j
NA692009	25	9005-80%	01691 9	25	14
NA691009	25	9016-80%	00939 3	25	14
NA619009	25	brut	00693 4	1	7
NA6XX009	25		01502 8	1	21

Multi-RAL : préciser votre couleur à la commande (https://www.couleursral.fr/ral-classic)

< Caractéristiques disponible à la page précédente