Nœud réglable plat - Ø16 - déport 12x120

Les applications possibles sont :

Volets battants PVC et aluminium

Caractéristiques

- En aluminium

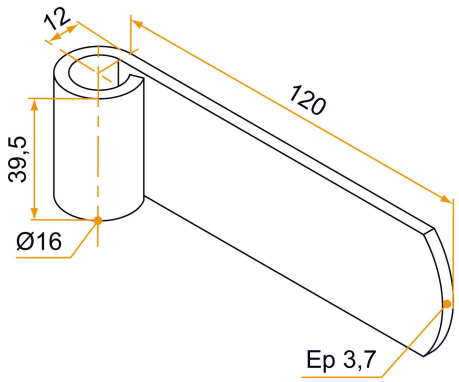

Produits à commander chez :
BURGAUD SAS 147, rue des Paludiers Z.I. des Mares 85270 SAINT-HILAIRE-DE-RIEZ
email : commande@tirard-burgaud.com

Références disponibles à la page suivante >

Nœud réglable plat - Ø16 - déport 12x120

Les applications possibles sont :

Volets battants PVC et aluminium

Référence	Finition	GENCOD 3565920	Condit. par	Délai j
900160	9005-30%	07276 8	50	14
9001616	9016-80%	07277 5	50	21
900160RAL		13067 3	1	21

Multi-RAL : préciser votre couleur à la commande (https://www.couleursral.fr/ral-classic)

< Caractéristiques disponible à la page précédente