Penture droite - bout carré - Ø14 - 40x6 - non percée

Les applications possibles sont :

Volets battants bois

Caractéristiques

- En acier

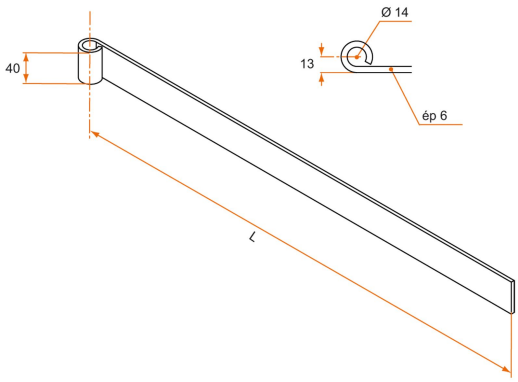

Produits à commander chez :
BURGAUD SAS 147, rue des Paludiers Z.I. des Mares 85270 SAINT-HILAIRE-DE-RIEZ
email : commande@tirard-burgaud.com

Références disponibles à la page suivante >

Penture droite - bout carré - Ø14 - 40x6 - non percée

Les applications possibles sont :

Volets battants bois

Référence	L	Finition	GENCOD 3565920	Condit. par	Délai j
1PD92563	300	9005-30%	15454 9	12	21
1PD92564	350	9005-30%	15435 8	12	21
1PD92565	400	9005-30%	15208 8	12	14
1PD92566	450	9005-30%	15209 5	12	14
1PD92315	500	9005-30%	11670 7	6	14
1PD92316	550	9005-30%	11671 4	6	14
1PD92317	600	9005-30%	11672 1	6	14
1PD92318	650	9005-30%	11673 8	6	14
1PD92319	700	9005-30%	11674 5	6	14
1PD92819	750	9005-30%	15455 6	6	21
1PD92321	800	9005-30%	11676 9	6	14
1PD92323	900	9005-30%	11678 3	6	14
1PD92324	1000	9005-30%	11679 0	6	14

Multi-RAL : préciser votre couleur à la commande (https://www.couleursral.fr/ral-classic)

< Caractéristiques disponible à la page précédente