Penture droite coudée - bout carré - Ø14 - 34x4,5 - trous carrés de 7,5 - coudage H

Les applications possibles sont :

Volets battants bois

Caractéristiques

- En acier

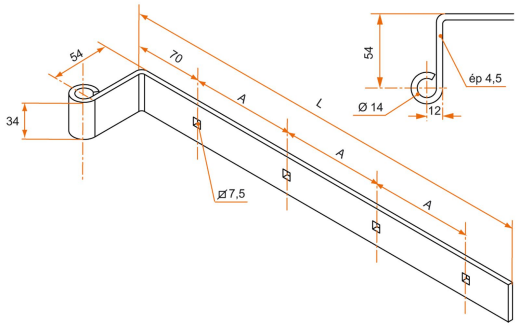

Produits à commander chez :
BURGAUD SAS 147, rue des Paludiers Z.I. des Mares 85270 SAINT-HILAIRE-DE-RIEZ
email : commande@tirard-burgaud.com

Références disponibles à la page suivante >

Penture droite coudée - bout carré - Ø14 - 34x4,5 - trous carrés de 7,5 - coudage H

Les applications possibles sont :

Volets battants bois

Référence	L	Nb trous	E	Finition	GENCOD 3565920	Condit. par	Délai j
1PD92619	400	4	95	9005-30%	17591 9	12	21
1PD92620	500	5	95	9005-30%	14859 3	12	21
1PD92621	600	6	95	9005-30%	14858 6	12	21
1PD92622	700	7	95	9005-30%	17592 6	12	21

Multi-RAL : préciser votre couleur à la commande (https://www.couleursral.fr/ral-classic)

< Caractéristiques disponible à la page précédente