Penture droite - bout feston - Ø14 - 39x3,7 - trous carrés de 7,5 - déport 19x60

Les applications possibles sont :

Volets battants PVC et aluminium

Caractéristiques

- En aluminium

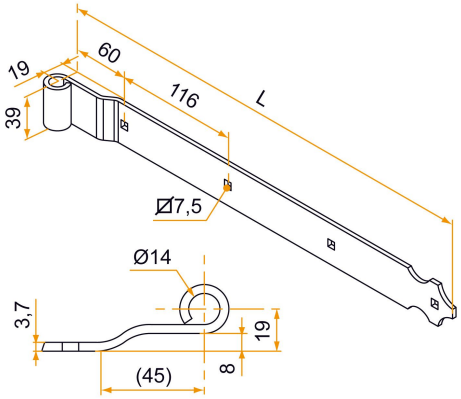

Produits à commander chez :
BURGAUD SAS 147, rue des Paludiers Z.I. des Mares 85270 SAINT-HILAIRE-DE-RIEZ
email : commande@tirard-burgaud.com

Références disponibles à la page suivante >

Penture droite - bout feston - Ø14 - 39x3,7 - trous carrés de 7,5 - déport 19x60

Les applications possibles sont :

Volets battants PVC et aluminium

Référence	L	Nb trous	Finition	GENCOD 3565920	Condit. par	Délai j
800010	196	2	9005-30%	02747 8	50	21
8000136	196	2	9016-80%	05981 3	50	21
800010RAL	196	2		10803 0	1	21
800020	312	3	9005-30%	02759 1	50	14
8000236	312	3	9016-80%	05989 9	50	21
800020RAL	312	3		08167 8	1	14
800030	428	4	9005-30%	02773 7	50	14
8000336	428	4	9016-80%	06002 4	50	14
800030RAL	428	4		08169 2	1	14
800040	544	5	9005-30%	02787 4	25	14
8000436	544	5	9016-80%	06016 1	25	21
800040RAL	544	5		08758 8	1	14
800050	660	6	9005-30%	02801 7	25	14
8000536	660	6	9016-80%	06030 7	25	21
800050RAL	660	6		08736 6	1	21
800060	776	7	9005-30%	02815 4	25	21
8000636	776	7	9016-80%	06046 8	25	21
800060RAL	776	7		08165 4	1	21
800070	892	8	9005-30%	02829 1	25	21
8000736	892	8	9016-80%	06054 3	25	21
800070RAL	892	8		10102 4	1	21
800080	1008	9	9005-30%	02840 6	25	21
8000836	1008	9	9016-80%	07652 0	25	21
800080RAL	1008	9		10852 8	1	21

Multi-RAL : préciser votre couleur à la commande (https://www.couleursral.fr/ral-classic)

< Caractéristiques disponible à la page précédente