Penture équerre - bout feston - Ø14 - H.200xL.250 - 35x4 - trous carrés de 7,5 - déport 48x77

Les applications possibles sont :

Volets battants PVC et aluminium

Caractéristiques

- En aluminium

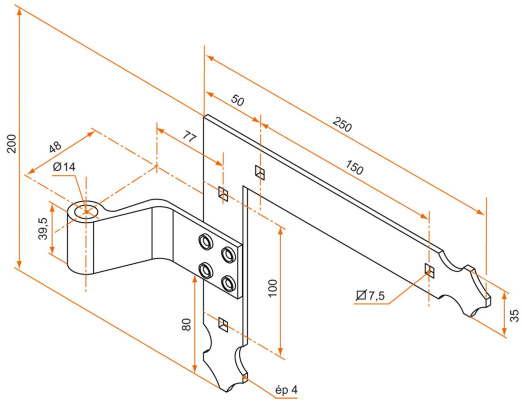

Produits à commander chez :
BURGAUD SAS 147, rue des Paludiers Z.I. des Mares 85270 SAINT-HILAIRE-DE-RIEZ
email : commande@tirard-burgaud.com

Références disponibles à la page suivante >

Penture équerre - bout feston - Ø14 - H.200xL.250 - 35x4 - trous carrés de 7,5 - déport 48x77

Les applications possibles sont :

Volets battants PVC et aluminium

Référence	Sens de montage	Finition	GENCOD 3565920	Condit. par	Délai j
3PE92071G	gauche	9005-30%	10911 2	25	14
3PE92071D	droite	9005-30%	10910 5	25	14
3PE91066G	gauche	9016-80%	10897 9	25	14
3PE91066D	droite	9016-80%	10896 2	25	14
3PE92071GRAL	gauche		18912 1	1	14
3PE92071DRAL	droite		18914 5	1	14

Multi-RAL : préciser votre couleur à la commande (https://www.couleursral.fr/ral-classic)

< Caractéristiques disponible à la page précédente