Penture intermédiaire - bout carré - Ø14 - H.240 - 30x4,5 - trous carrés de 7,5 - déport 50

Les applications possibles sont :

Volets battants bois

Caractéristiques

- En acier

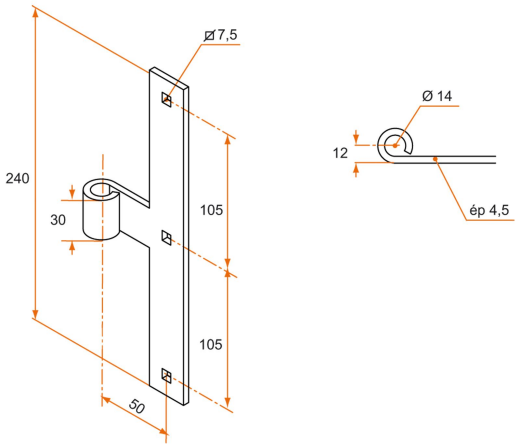

Produits à commander chez :
BURGAUD SAS 147, rue des Paludiers Z.I. des Mares 85270 SAINT-HILAIRE-DE-RIEZ
email : commande@tirard-burgaud.com

Références disponibles à la page suivante >

Penture intermédiaire - bout carré - Ø14 - H.240 - 30x4,5 - trous carrés de 7,5 - déport 50

Les applications possibles sont :

Volets battants bois

Référence	Nb trous	Finition	GENCOD 3565920	Condit. par	Délai j
1PE92082	3	9005-30%	17735 7	10	21

Multi-RAL : préciser votre couleur à la commande (https://www.couleursral.fr/ral-classic)

< Caractéristiques disponible à la page précédente