Platine de guidage petit modèle avec patin de glissement

Les applications possibles sont :

Portails coulissants

Caractéristiques

- En aluminium
- Pour fixation sur pilier
- Avec patin de glissement auto-ajustable en composite

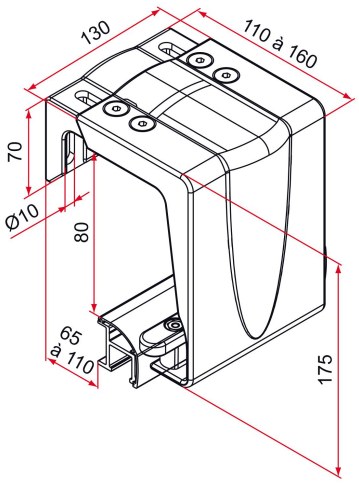

Produits à commander chez :
TIRARD SAS 16, Avenue du Vimeu Vert Z.A. du VImeu Industriel 80210 FEUQUIERES-EN-VIMEU
email : commande@tirard-burgaud.com

Références disponibles à la page suivante >

Platine de guidage petit modèle avec patin de glissement

Les applications possibles sont :

Portails coulissants

Référence	Finition	GENCOD 3661598	Condit. par	Délai j
NN392030P	9005-80%	01785 5	2	7
NN391030P	9016-80%	01782 4	2	7
NN390030PSAT	9010-30%	04765 4	2	14
NN390030P	9010-80%	01779 4	2	14
NN325030P	1015-80%	04217 8	2	14
NN3XX030P		01788 6	1	21

Multi-RAL : préciser votre couleur à la commande (https://www.couleursral.fr/ral-classic)

< Caractéristiques disponible à la page précédente