Serrure AA40 à cylindre de sécurité pour lame Ep.7 à 9 - 1 pivot H.3,5

Les applications possibles sont :

Volets roulants

Caractéristiques

- Pivots d'entraînement : Ø4 mm
- Avec vis de fixation pour contreplaque

Astuce

- Possibilité de cylindre s'entrouvrant : ajouter S à la suite du code article.

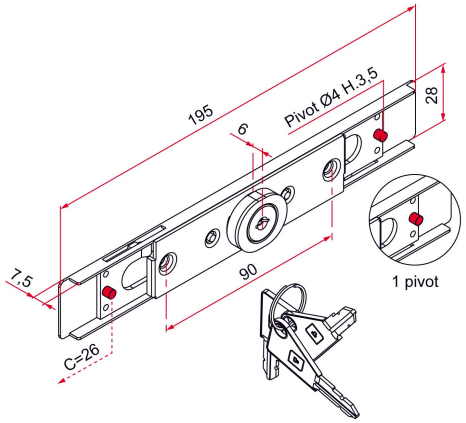

Produits à commander chez :
TIRARD SAS 16, Avenue du Vimeu Vert Z.A. du VImeu Industriel 80210
FEUQUIERES-EN-VIMEU
email : commande@tirard-burgaud.com

Références disponibles à la page suivante >

Serrure AA40 à cylindre de sécurité pour lame Ep.7 à 9 - 1 pivot H.3,5

Les applications possibles sont :

Volets roulants

Référence	Matériau	Finition	GENCOD 3661598	Condit. par	Délai j
AA192001	acier	9005-30%	03700 6	1	7
AA191001	acier	9016-80%	00057 4	1	7
AA115001	acier	NCS 2005 Y40R (beige)-80%	01200 3	1	7
AA180001	acier	8019-80%	00037 6	1	7
AA170001	acier	7035-80%	00021 5	1	7
AA114001	acier	Zn	00001 7	1	7
AA292001	laiton	9005-30%	03703 7	1	7
AA291001	laiton	9016-80%	00109 0	1	7
AA215001	laiton	NCS 2005 Y40R (beige)-80%	01216 4	1	14
AA280001	laiton	8019-80%	00093 2	1	14
AA270001	laiton	7035-80%	00077 2	1	14

Multi-RAL : préciser votre couleur à la commande (https://www.couleursral.fr/ral-classic)

< Caractéristiques disponible à la page précédente