Support supplémentaire pour arrêt à paillette automatique Stopbox

Les applications possibles sont :

Volets battants bois

Volets battants PVC et aluminium

Isolations thermiques par l'extérieur

Caractéristiques

- En aluminium

Astuce

- Uniquement pour rallonge Longueur 375.

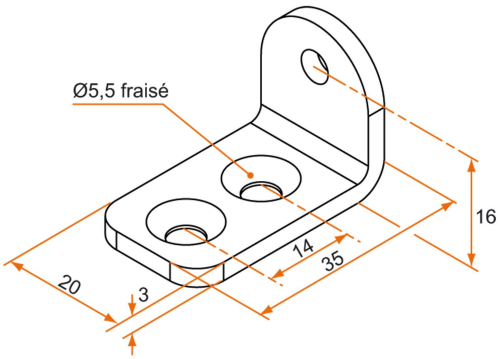

Produits à commander chez :
BURGAUD SAS 147, rue des Paludiers Z.I. des Mares 85270 SAINT-HILAIRE-DE-RIEZ
email : commande@tirard-burgaud.com

Références disponibles à la page suivante >

Support supplémentaire pour arrêt à paillette automatique Stopbox

Les applications possibles sont :

Volets battants bois

Volets battants PVC et aluminium

Isolations thermiques par l'extérieur

Référence	Finition	GENCOD 3565920	Condit. par	Délai j
3AC92005	9005-30%	16228 5	30	14
3AC91003	9016-80%	16229 2	30	14
3AC92005RAL		16247 6	1	14

Multi-RAL : préciser votre couleur à la commande (https://www.couleursral.fr/ral-classic)

< Caractéristiques disponible à la page précédente