Verrou à ressort - Ø14 - acier

Les applications possibles sont :

Quincaillerie

Menuiserie et agencement

Astuce

- Vendu sans gâche (réf.130701Q)
- Vendu avec gâche (réf.130701AGQ)

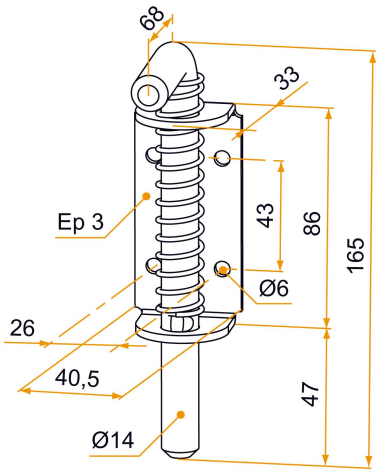

Produits à commander chez :
BURGAUD SAS 147, rue des Paludiers Z.I. des Mares 85270 SAINT-HILAIRE-DE-RIEZ
email : commande@tirard-burgaud.com

Références disponibles à la page suivante >

Verrou à ressort - Ø14 - acier

Les applications possibles sont :

Quincaillerie

Menuiserie et agencement

Référence	Finition	GENCOD 3565920	Condit. par	Délai j
130701Q	Zn blanc	15653 6	10	21
130701AGQ	Zn blanc	15931 5	10	14

Multi-RAL : préciser votre couleur à la commande (https://www.couleursral.fr/ral-classic)

< Caractéristiques disponible à la page précédente