Verrou de box porte-cadenas renforcé avec gâche en acier

Les applications possibles sont :

Quincaillerie

ATTENTION

- Livré sans cadenas.

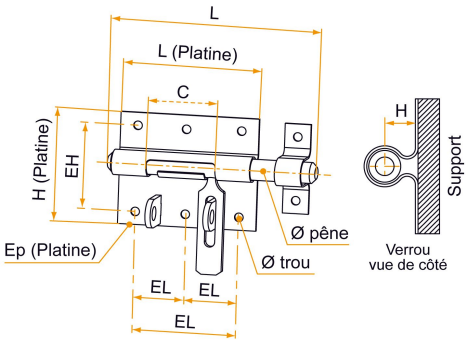

Produits à commander chez :
BURGAUD SAS 147, rue des Paludiers Z.I. des Mares 85270 SAINT-HILAIRE-DE-RIEZ
email : commande@tirard-burgaud.com

Verrou de box porte-cadenas renforcé avec gâche en acier

Les applications possibles sont :

Quincaillerie

Référence	L	Ø pêne	Platine LxHxEp	H	Ø trou	EH x EL	C	Nb trous	Finition	GENCOD 3565920	Condit. par	Délai j
130622Q	100	10	65x60x1	11,5	4,5	44x45	29	4	Zn noir	15645 1	10	14
130322Q	100	10	65x60x1	11,5	4,5	44x45	29	4	Zn blanc	15616 1	10	14
130624Q	120	12	80x65x1	11,5	5	50x60	33,5	4	Zn noir	15646 8	10	14
130324Q	120	12	80x65x1	11,5	5	50x60	33,5	4	Zn blanc	15617 8	10	14
130626Q	140	14	90x67x1,2	15,5	5	52x72	42	6	Zn noir	15647 5	10	14
130326Q	140	14	90x67x1,2	15,5	5	52x72	42	6	Zn blanc	15618 5	10	14
130628Q	160	16	100x70x1,2	16	5	54x76	51	6	Zn noir	15648 2	10	35
130328Q	160	16	100x70x1,2	16	5	54x76	51	6	Zn blanc	15619 2	10	14
130330Q	180	18	100x73x1,2	17,5	5	53,5x76	51	6	Zn blanc	15620 8	10	14

Multi-RAL : préciser votre couleur à la commande (https://www.couleursral.fr/ral-classic)

< Caractéristiques disponible à la page précédente