Profil en U

Les applications possibles sont :

Portails coulissants

Caractéristiques

- À fixer au sol par vis ou par patte de scellement (non fournies).

ATTENTION

- Ne peut être déconditionné.

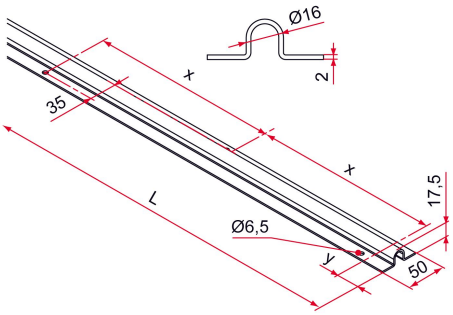

Produits à commander chez :
TIRARD SAS 16, Avenue du Vimeu Vert Z.A. du VImeu Industriel 80210
FEUQUIERES-EN-VIMEU
email : commande@tirard-burgaud.com

Références disponibles à la page suivante >

Profil en U

Les applications possibles sont :

Portails coulissants

Référence	L	X	Y	Matériau	Finition	GENCOD 3661598	Condit. par	Délai j
NN116070	3000	240	60	acier	galvanisé	04281 9	150	7
NN116075	3500	230	25	acier	galvanisé	04310 6	150	7
NN116078	4000	230	45	acier	galvanisé	04443 1	150	7
NN401070	3000	240	60	inox 304	brut	04327 4	50	7
NN401075	3500	230	25	inox 304	brut	04328 1	50	7

Multi-RAL : préciser votre couleur à la commande (https://www.couleursral.fr/ral-classic)

< Caractéristiques disponible à la page précédente