Kit 2 pentures équerres - queue de carpe - Ø14 - H.350 - 34x4,5 - trous carrés de 7,5 - déport 67

Les applications possibles sont :

Volets battants bois

Caractéristiques

- En acier
- Composition :
- 1 penture équerre gauche
- 1 penture équerre droite

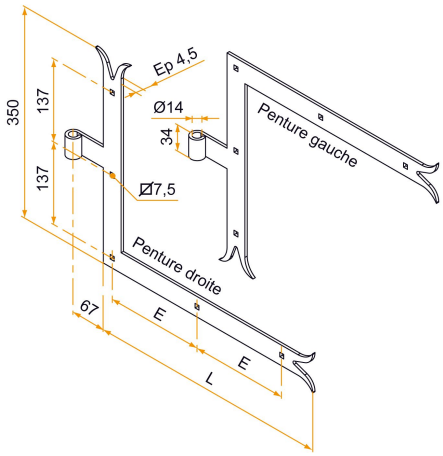

Produits à commander chez :
BURGAUD SAS 147, rue des Paludiers Z.I. des Mares 85270 SAINT-HILAIRE-DE-RIEZ
email : commande@tirard-burgaud.com

Références disponibles à la page suivante >

Kit 2 pentures équerres - queue de carpe - Ø14 - H.350 - 34x4,5 - trous carrés de 7,5 - déport 67

Les applications possibles sont :

Volets battants bois

Référence	L	E	Nb trous	Finition	GENCOD 3565920	Condit. par	Délai j
1KI92145	400	162	5	9005-30%	15829 5	1	21
1KI92146	500	212	5	9005-30%	15937 7	1	21

Multi-RAL : préciser votre couleur à la commande (https://www.couleursral.fr/ral-classic)

< Caractéristiques disponible à la page précédente