Gond à sceller - double feuille - axe Ø14, H.40 - 39x4,5

Les applications possibles sont :

Volets battants bois

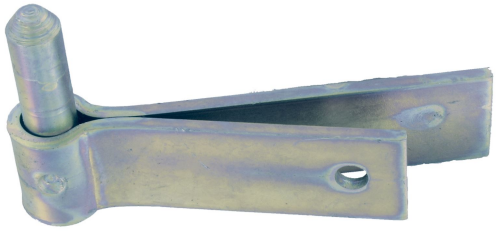

Caractéristiques

- En acier

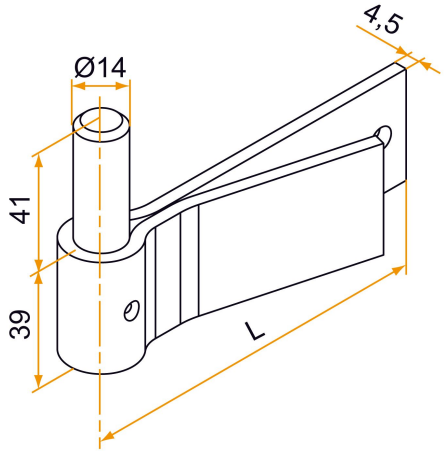

Produits à commander chez :
BURGAUD SAS 147, rue des Paludiers Z.I. des Mares 85270 SAINT-HILAIRE-DE-RIEZ
email : commande@tirard-burgaud.com

Gond à sceller - double feuille - axe Ø14, H.40 - 39x4,5

Les applications possibles sont :

Volets battants bois

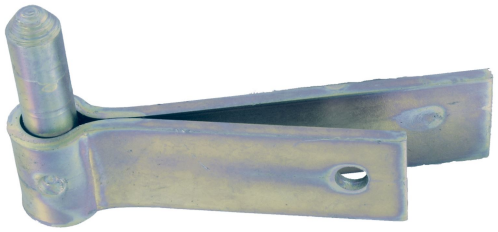

Référence	L	Finition	GENCOD 3565920	Condit. par	Délai j
499460	120	Zn	15824 0	25	21
499560Q	170	Zn	14439 7	10	21

Multi-RAL : préciser votre couleur à la commande (https://www.couleursral.fr/ral-classic)

< Caractéristiques disponible à la page précédente