Embout Alliance court haut en composite

Les applications possibles sont :

Volets battants PVC et aluminium

Caractéristiques

- À visser

Astuce

- Calcul de la longueur du tube : L. tube = L. totale de l'espagnolette - 18 mm.

ATTENTION

- Vis de fixation des embouts courts à commander séparément : vis tôle CBL TORX - Ø4,8xL.32 - inox (consultez l'index).

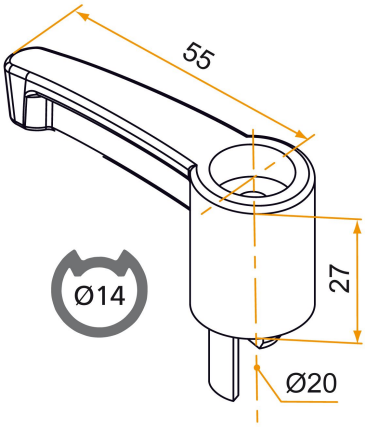

Produits à commander chez :
BURGAUD SAS 147, rue des Paludiers Z.I. des Mares 85270 SAINT-HILAIRE-DE-RIEZ
email : commande@tirard-burgaud.com

Références disponibles à la page suivante >

Embout Alliance court haut en composite

Les applications possibles sont :

Volets battants PVC et aluminium

Référence	Finition	GENCOD 3565920	Condit. par	Délai j
5ES16010	noir	14563 9	100	14
5ES17015	blanc	14562 2	100	14

Multi-RAL : préciser votre couleur à la commande (https://www.couleursral.fr/ral-classic)

< Caractéristiques disponible à la page précédente