Penture InviRenov® - bout feston - Ø14 - 39x4,7 - déport 48x85 - trous carrés de 6,5

Les applications possibles sont :

Volets battants PVC et aluminium

Caractéristiques

- En aluminium

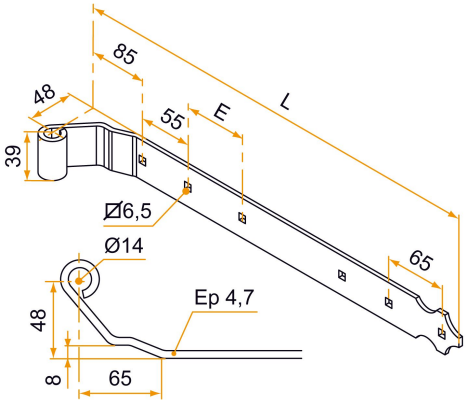

Produits à commander chez :
BURGAUD SAS 147, rue des Paludiers Z.I. des Mares 85270 SAINT-HILAIRE-DE-RIEZ
email : commande@tirard-burgaud.com

Références disponibles à la page suivante >

Penture InviRenov® - bout feston - Ø14 - 39x4,7 - déport 48x85 - trous carrés de 6,5

Les applications possibles sont :

Volets battants PVC et aluminium

Référence	L	E	Finition	Nb trous	GENCOD 3565920	Condit. par	Délai j
PDU018N53	360	135	9005-30%	4	19738 6	50	21
PDU018B68	360	135	9016-80%	4	19743 0	50	21
PDU018RAL	360	135		4	19748 5	1	21
PDU019N53	415	190	9005-30%	4	19739 3	25	21
PDU019B68	415	190	9016-80%	4	19744 7	25	21
PDU019RAL	415	190		4	19749 2	1	21
PDU020N53	541	158	9005-30%	5	19740 9	25	21
PDU020B68	541	158	9016-80%	5	19745 4	25	21
PDU020RAL	541	158		5	19750 8	1	21
PDU021N53	684	153	9005-30%	6	19741 6	25	21
PDU021B68	684	153	9016-80%	6	19746 1	25	21
PDU021RAL	684	153		6	19751 5	1	21
PDU022N53	829	151	9005-30%	7	19742 3	25	21
PDU022B68	829	151	9016-80%	7	19747 8	25	21
PDU022RAL	829	151		7	19752 2	1	21

Multi-RAL : préciser votre couleur à la commande (https://www.couleursral.fr/ral-classic)

< Caractéristiques disponible à la page précédente