Gond à visser - Ø14 - M12xL.200

Les applications possibles sont :

Volets battants bois

Caractéristiques

- En acier
- Pivot amovible

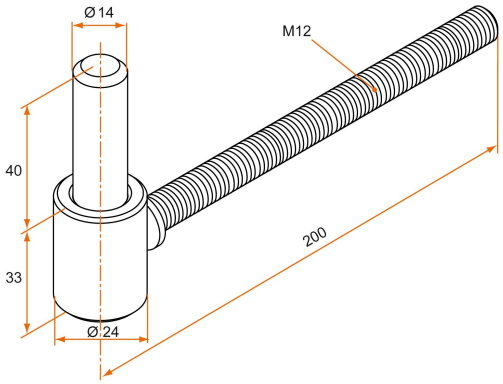

Produits à commander chez :
BURGAUD SAS 147, rue des Paludiers Z.I. des Mares 85270 SAINT-HILAIRE-DE-RIEZ
email : commande@tirard-burgaud.com

Références disponibles à la page suivante >

Gond à visser - Ø14 - M12xL.200

Les applications possibles sont :

Volets battants bois

Référence	Ø pivot de gond	Finition	GENCOD 3565920	Condit. par	Délai j
GDA019N53	14	9005-30%	20245 5	25	21

Multi-RAL : préciser votre couleur à la commande (https://www.couleursral.fr/ral-classic)

< Caractéristiques disponible à la page précédente