Arrêt à paillette automatique Stopbox avec gâche - L.300

Les applications possibles sont :

Volets battants bois

Volets battants PVC et aluminium

Isolations thermiques par l'extérieur

Caractéristiques

- Corps en composite
- Gâche en inox 304
- Inoxydable
- Pour volet épaisseur 22 à 38 mm
- Pas métrique (vissage cheville à expansion ou scellement chimique)

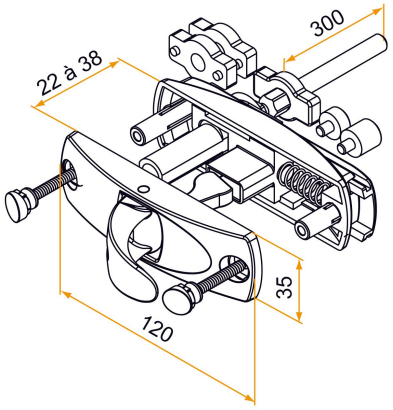

Produits à commander chez :
BURGAUD SAS 147, rue des Paludiers Z.I. des Mares 85270 SAINT-HILAIRE-DE-RIEZ
email : commande@tirard-burgaud.com

Références disponibles à la page suivante >

Arrêt à paillette automatique Stopbox avec gâche - L.300

Les applications possibles sont :

Volets battants bois

Volets battants PVC et aluminium

Isolations thermiques par l'extérieur

Référence	Finition	GENCOD 3565920	Condit. par	Délai j
ARP002SN53	noir	20965 2	20	21
ARP002SB63	blanc	20964 5	20	21

Multi-RAL : préciser votre couleur à la commande (https://www.couleursral.fr/ral-classic)

< Caractéristiques disponible à la page précédente