Penture droite - bout rond - Ø16 - 39x3,7 - trous carrés de 6,5 - déport 15x85

Les applications possibles sont :

Volets battants PVC et aluminium

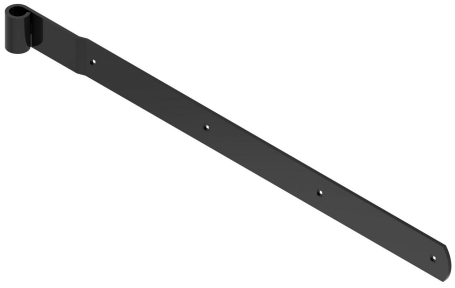

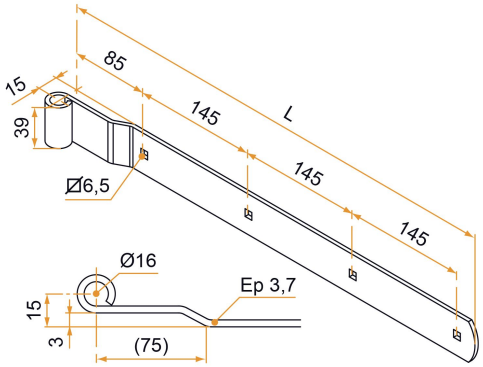

Produits à commander chez :
BURGAUD SAS 147, rue des Paludiers Z.I. des Mares 85270 SAINT-HILAIRE-DE-RIEZ
email : commande@tirard-burgaud.com

Références disponibles à la page suivante >

Penture droite - bout rond - Ø16 - 39x3,7 - trous carrés de 6,5 - déport 15x85

Les applications possibles sont :

Volets battants PVC et aluminium

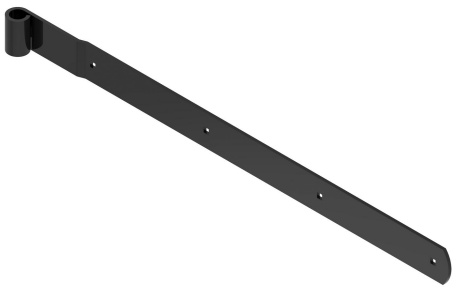

Référence	L	Nb trous	Finition	GENCOD 3565920	Condit. par	Délai j
PDU287N53	395	3	9005-30%	22227 9	50	21
PDU287B68	395	3	9016-80%	22226 2	50	21
PDU287RAL	395	3		22228 6	1	21
PDU288N53	540	4	9005-30%	22230 9	25	21
PDU288B68	540	4		22229 3	25	21
PDU288RAL	540	4		22231 6	1	21
PDU289N53	685	5	9005-30%	22233 0	25	21
PDU289B68	685	5	9016-80%	22232 3	25	21
PDU289RAL	685	5		22234 7	1	21

Multi-RAL : préciser votre couleur à la commande (https://www.couleursral.fr/ral-classic)

< Caractéristiques disponible à la page précédente