Bouchon cache trou de cylindre

Les applications possibles sont :

- Portes de garages
- Volets battants et persiennes
- Accessoires communs pour portails
- Menuiserie et agencement

Caractéristiques

- En composite

Astuce

- Ce produit permet d'obstruer le trou de cylindre de la serrure, lors d'une non utilisation du cylindre.

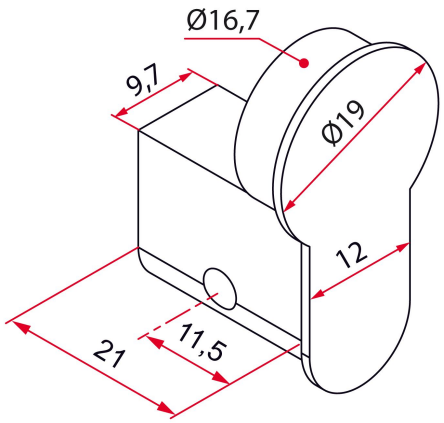

Produits à commander chez :
TIRARD SAS 16, Avenue du Vimeu Vert Z.A. du VImeu Industriel 80210
FEUQUIERES-EN-VIMEU
email : commande@tirard-burgaud.com

Références disponibles à la page suivante >

Bouchon cache trou de cylindre

Les applications possibles sont :

Portes de garages

Volets battants et persiennes

Accessoires communs pour portails

Menuiserie et agencement

Référence	Finition	GENCOD 3661598	Condit. par	Délai j
JJ592001	noir	00624 8	1	7

Multi-RAL : préciser votre couleur à la commande (https://www.couleursral.fr/ral-classic)

< Caractéristiques disponible à la page précédente