Equerre d'assemblage renforcée

Les applications possibles sont :

Quincaillerie

Menuiserie et agencement

Caractéristiques

- En acier traité

Astuce

- Mini de commande de 500 pièces. Celle-ci peuvent être panachées.

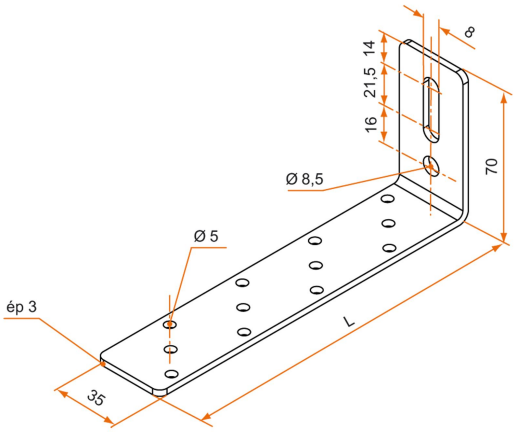

Produits à commander chez :
BURGAUD SAS 147, rue des Paludiers Z.I. des Mares 85270 SAINT-HILAIRE-DE-RIEZ
email : commande@tirard-burgaud.com

Références disponibles à la page suivante >

Equerre d'assemblage renforcée

Les applications possibles sont :

Quincaillerie

Menuiserie et agencement

Référence	L	Nb trous	Finition	GENCOD 3565920	Condit. par	Délai j
1AC11019	40	2	galvanisé	15380 1	100	21
1AC11020	50	3	galvanisé	15381 8	100	21
1AC11021	70	4	galvanisé	15382 5	100	21
1AC11022	80	6	galvanisé	15383 2	100	21
1AC11023	100	6	galvanisé	15384 9	100	21
1AC11024	120	7	galvanisé	15385 6	50	21
1AC11025	140	9	galvanisé	15386 3	50	21
1AC11026	160	10	galvanisé	15387 0	50	21
1AC11027	170	12	galvanisé	15388 7	50	21

Multi-RAL : préciser votre couleur à la commande (https://www.couleursral.fr/ral-classic)

< Caractéristiques disponible à la page précédente