Cylindre double Oxyloc varié

Les applications possibles sont :

- Portes de garages
- Volets battants et persiennes
- Accessoires communs pour portails
- Menuiserie et agencement

Caractéristiques

- En laiton
- Pièces internes en matériau inoxydable
- Livré avec 5 clés

Astuce

- Possibilité de s'entrouvant (voir tableau), ajouter un S à la fin du code article (2 n° de clé 344121 / 432131) si besoin.
- Bien déterminer la longueur du cylindre en fonction de l'épaisseur des supports des serrures, des plaques ou des entrées.

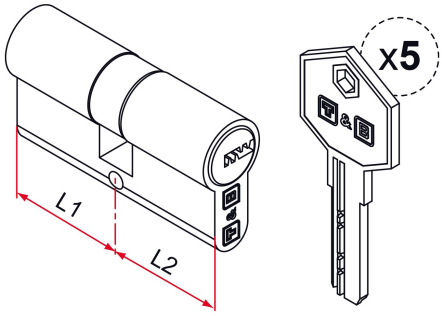

Produits à commander chez :
TIRARD SAS 16, Avenue du Vimeu Vert Z.A. du VImeu Industriel 80210
FEUQUIERES-EN-VIMEU
email : commande@tirard-burgaud.com

Références disponibles à la page suivante >

Cylindre double Oxyloc varié

Les applications possibles sont :

Portes de garages

Volets battants et persiennes

Accessoires communs pour portails

Menuiserie et agencement

Référence	L1	L2	Possibilité s'entrouvrant	Finition	GENCOD 3661598	Condit. par	Délai j
JJO201007#	30	30	oui	nickelé	05041 8	1	7
JJO201008#	30	40	oui	nickelé	05174 3	1	7
JJO201009#	30	50	oui	nickelé	05042 5	1	7
JJO201010#	30	60	oui	nickelé	05177 4	1	7
JJO201011#	30	70	oui	nickelé	05179 8	1	7
JJO201012#	30	80	oui	nickelé	05181 1	1	7
JJO201013#	30	90	oui	nickelé	05184 2	1	7
JJO217004#	35	35	oui	nickelé	05038 8	1	7
JJO217002#	40	40	oui	nickelé	05039 5	1	7
JJO217003#	45	45	oui	nickelé	05620 5	1	7
JJO201007S1#	30	30	oui	nickelé	05172 9	1	7
JJO201007S2#	30	30	oui	nickelé	05173 6	1	7
JJO201008S#	30	40	oui	nickelé	05175 0	1	7
JJO201009S#	30	50	oui	nickelé	05176 7	1	7
JJO201010S#	30	60	oui	nickelé	05178 1	1	7
JJO201011S#	30	70	oui	nickelé	05180 4	1	7
JJO201012S1#	30	80	oui	nickelé	05182 8	1	7
JJO201012S2#	30	80	oui	nickelé	05183 5	1	7
JJO201013S#	30	90	oui	nickelé	05185 9	1	7
JJO217004S1#	35	35	oui	nickelé	05045 6	1	7
JJO217004S2#	35	35	oui	nickelé	05046 3	1	7
JJO217002S#	40	40	oui	nickelé	05070 8	1	7

Multi-RAL : préciser votre couleur à la commande (https://www.couleursral.fr/ral-classic)

< Caractéristiques disponible à la page précédente