Poignée cuvette double

Les applications possibles sont :

Volets roulants

Menuiserie et agencement

Caractéristiques

- En zamak
- Esthétique : laquable à la couleur de l'ouvrant et visserie non apparente en façade.

Astuce

- En fonction de l'épaisseur de vos supports, pensez à commander :
- - pour l'épaisseur 7 à 9 mm, la vis réf.AVA001
- - pour l'épaisseur 13 à 15 mm, la vis réf.AVA002

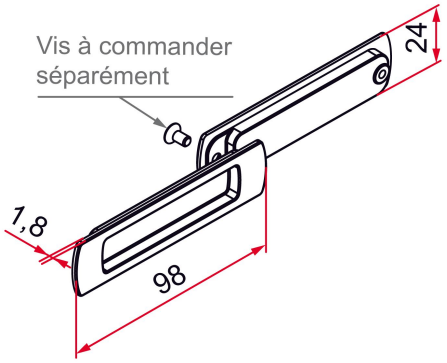

Produits à commander chez :
TIRARD SAS 16, Avenue du Vimeu Vert Z.A. du VImeu Industriel 80210 FEUQUIERES-EN-VIMEU
email : commande@tirard-burgaud.com

Références disponibles à la page suivante >

Poignée cuvette double

Les applications possibles sont :

Volets roulants

Menuiserie et agencement

Référence	Finition	GENCOD 3661598	Condit. par	Délai j
AVZ001N53	9005-30%	05074 6	26	7
AVZ001B63	9016-30%	05072 2	26	7
AVZ001RAL		05056 2	1	21

Multi-RAL : préciser votre couleur à la commande (https://www.couleursral.fr/ral-classic)

< Caractéristiques disponible à la page précédente