Arrêt automatique avec vis, chevilles pour volet simple

Les applications possibles sont :

Volets battants PVC et aluminium

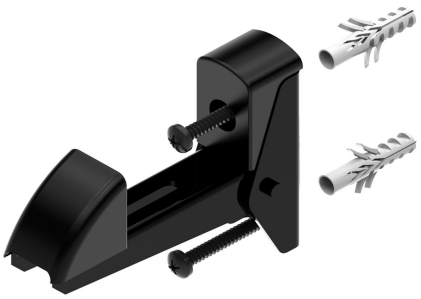

Caractéristiques

- En aluminium

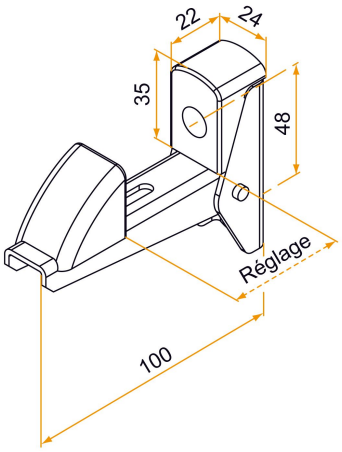

Produits à commander chez :
BURGAUD SAS 147, rue des Paludiers Z.I. des Mares 85270 SAINT-HILAIRE-DE-RIEZ
email : commande@tirard-burgaud.com

Références disponibles à la page suivante >

Arrêt automatique avec vis, chevilles pour volet simple

Les applications possibles sont :

Volets battants PVC et aluminium

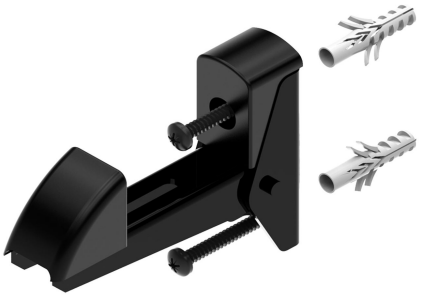

Référence	Réglage	Finition	Pièce composite	GENCOD 3565920	Condit. par	Délai j
900250	5 à 50	9005-30%	noir	03574 9	50	14
900254	5 à 50	9016-80%	blanc	03576 3	50	14
900250RAL	5 à 50		noir	18555 0	1	14
900250ABRAL	5 à 50		blanc	22289 7	1	14

Multi-RAL : préciser votre couleur à la commande (https://www.couleursral.fr/ral-classic)

< Caractéristiques disponible à la page précédente