Arrêt Arrématic automatique sans tube

Les applications possibles sont :

Portails battants

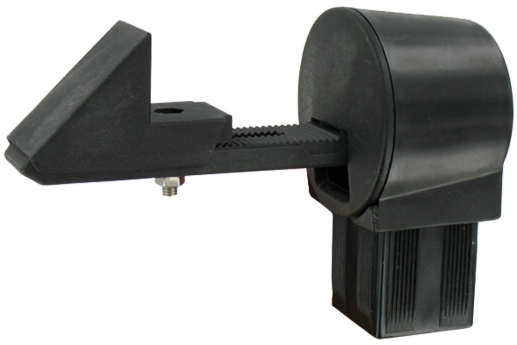

Caractéristiques

- Corps en composite
- Plaque de renfort et visserie en inox

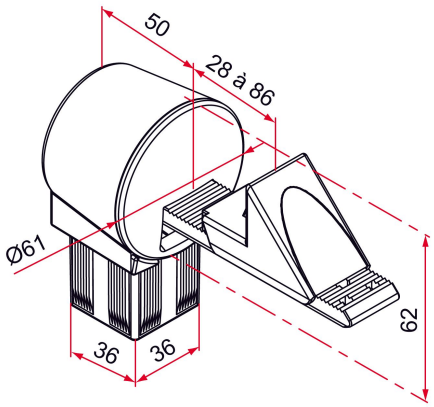

Produits à commander chez :
TIRARD SAS 16, Avenue du Vimeu Vert Z.A. du VImeu Industriel 80210
FEUQUIERES-EN-VIMEU
email : commande@tirard-burgaud.com

Références disponibles à la page suivante >

Arrêt Arrématic automatique sans tube

Les applications possibles sont :

Portails battants

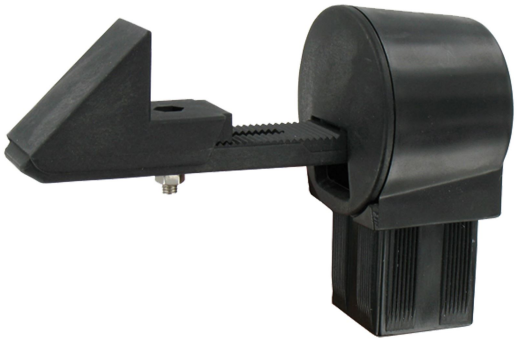

Référence	Finition	GENCOD 3661598	Condit. par	Délai j
QE591001	noir	01917 0	10	7

Multi-RAL : préciser votre couleur à la commande (https://www.couleursral.fr/ral-classic)

< Caractéristiques disponible à la page précédente