Béquille Ergonomique double avec carré de 7

Les applications possibles sont :

Portes de garages

Volets battants et persiennes

Accessoires communs pour portails

Caractéristiques

- Béquilles en aluminium
- Fixation de la béquille par vis pointeau en inox
- Livrée avec carré de 7 mm en inox et clé de montage

Astuce

- Bien déterminer le modèle de béquille en fonction de votre cas d'utilisation. Les épaisseurs sont indiquées pour l'épaisseur totale du montage : épaisseur du support (volet, porte, portail) + épaisseur serrure + épaisseur plaque ou entrée. Carré recoupable dans la limite de la forme anti-glissement. D'autres combinaisons avec nos différentes béquilles sont également possibles. Nous consulter.

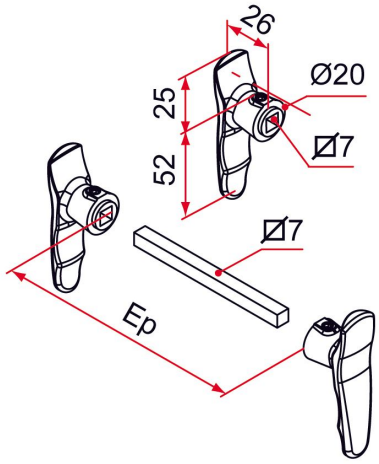

Références disponibles à la page suivante >

Béquille Ergonomique double avec carré de 7

Les applications possibles sont :

Portes de garages

Volets battants et persiennes

Accessoires communs pour portails

Produits à commander chez :
TIRARD SAS 16, Avenue du Vimeu Vert Z.A. du VImeu Industriel 80210
FEUQUIERES-EN-VIMEU
email : commande@tirard-burgaud.com

Béquille Ergonomique double avec carré de 7

Les applications possibles sont :

Portes de garages

Volets battants et persiennes

Accessoires communs pour portails

Référence	Ep	Finition	GENCOD 3661598	Condit. par	Délai j
CG392530	50 à 60	9005-30%	04288 8	1	7
CG391530	50 à 60	9016-80%	04287 1	1	7
CG3XX530	50 à 60		04292 5	1	21
CG392531	80 à 90	9005-30%	04296 3	1	7
CG391531	80 à 90	9016-80%	04295 6	1	7
CG3XX531	80 à 90		04300 7	1	21

Multi-RAL : préciser votre couleur à la commande (https://www.couleursral.fr/ral-classic)

< Caractéristiques disponible à la page précédente