Boîtier GS de verrouillage

Les applications possibles sont :

Portails battants

Caractéristiques

- Livré avec entrée extérieure en composite
- Réversible
- Adapté aux clôtures basses ou économiques
- Manoeuvre avec béquille double
- Condamnation intérieure par bouton
- Pêne cupro-aluminium

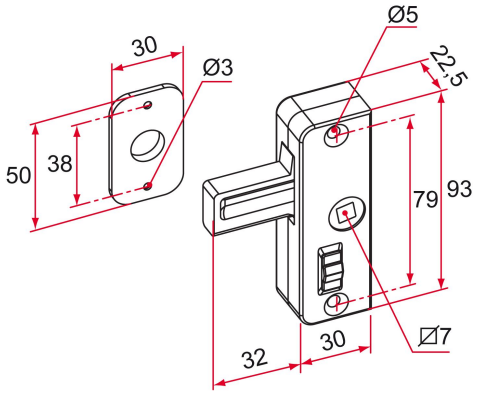

Produits à commander chez :
TIRARD SAS 16, Avenue du Vimeu Vert Z.A. du VImeu Industriel 80210
FEUQUIERES-EN-VIMEU
email : commande@tirard-burgaud.com

Références disponibles à la page suivante >

Boîtier GS de verrouillage

Les applications possibles sont :

Portails battants

Référence	Finition	GENCOD 3661598	Condit. par	Délai j
GS503001	noir	00550 0	1	7
GS501001	blanc	00549 4	1	7

Multi-RAL : préciser votre couleur à la commande (https://www.couleursral.fr/ral-classic)

< Caractéristiques disponible à la page précédente