Boîtier Modulox monobloc en zamak

Les applications possibles sont :

Portails battants

Portails coulissants

Caractéristiques

- Réversible

Astuce

- Compatible avec les serrures Modulox à pêne rentrant ou à pêne levant.

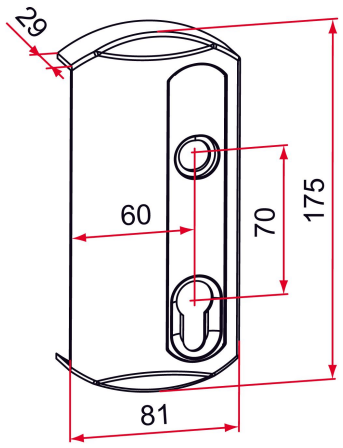

Produits à commander chez :
TIRARD SAS 16, Avenue du Vimeu Vert Z.A. du VImeu Industriel 80210
FEUQUIERES-EN-VIMEU
email : commande@tirard-burgaud.com

Références disponibles à la page suivante >

Boîtier Modulox monobloc en zamak

Les applications possibles sont :

Portails battants

Portails coulissants

Référence	Finition	GENCOD 3661598	Condit. par	Délai j
GB792020	9005-80%	01490 8	1	7
GB791020	9016-80%	01485 4	1	7
GB7XX020		01893 7	1	21

Multi-RAL : préciser votre couleur à la commande (https://www.couleursral.fr/ral-classic)

< Caractéristiques disponible à la page précédente