# Charnière H avec axe - Ø14 - H.200 - 35x4 - trous carrés de 7,5 - axe à 38

## Les applications possibles sont :

Volets battants PVC et aluminium

## Caractéristiques

- En aluminium
- Axe en composite

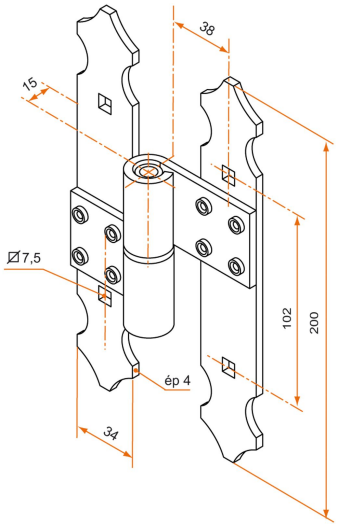


Produits à commander chez :
BURGAUD SAS 147, rue des Paludiers Z.I. des Mares 85270 SAINT-HILAIRE-DE-RIEZ
email : commande@tirard-burgaud.com



Références disponibles à la page suivante >

# Charnière H avec axe - Ø14 - H.200 - 35x4 - trous carrés de 7,5 - axe à 38

## Les applications possibles sont :

Volets battants PVC et aluminium

| Référence | Sens de montage | Finition | Pièce composite | GENCOD 3565920 | Condit. par | Délai j |
|---|---|---|---|---|---|---|
| 3PE92064G | gauche | 9005-30% | noir | 11060 6 | 30 | 14 |
| 3PE92064D | droite | 9005-30% | noir | 11065 1 | 30 | 14 |
| 3PE91059G | gauche | 9016-80% | blanc | 11617 2 | 30 | 21 |
| 3PE91059D | droite | 9016-80% | blanc | 11618 9 | 30 | 21 |
| 3PE92064GRAL | gauche | | noir | 13054 3 | 1 | 14 |
| 3PE92064DRAL | droite | | noir | 13053 6 | 1 | 14 |
| 3PE92064GABRAL | gauche | | blanc | 22267 5 | 1 | 14 |
| 3PE92064DABRAL | droite | | blanc | 22268 2 | 1 | 14 |

Multi-RAL : préciser votre couleur à la commande (https://www.couleursral.fr/ral-classic)

< Caractéristiques disponible à la page précédente