Contre-penture droite - bout feston - 39x2 - trous carrés de 7,5 - 1er trou à 25

Les applications possibles sont :

Volets battants PVC et aluminium

Caractéristiques

- En aluminium

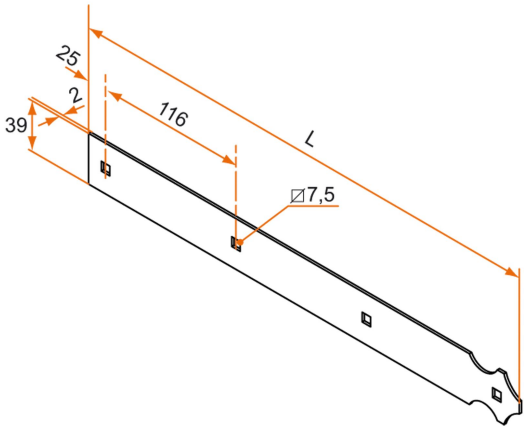

Produits à commander chez :
BURGAUD SAS 147, rue des Paludiers Z.I. des Mares 85270 SAINT-HILAIRE-DE-RIEZ
email : commande@tirard-burgaud.com

Références disponibles à la page suivante >

Contre-penture droite - bout feston - 39x2 - trous carrés de 7,5 - 1er trou à 25

Les applications possibles sont :

Volets battants PVC et aluminium

Référence	L	Nb trous	Finition	GENCOD 3565920	Condit. par	Délai j
800012	162	2	9005-30%	02750 8	100	21
8000156	162	2	9016-80%	05985 1	100	21
800012RAL	162	2		08153 1	1	21
800022	277	3	9005-30%	02763 8	100	14
8000256	277	3	9016-80%	05995 0	100	21
800022RAL	277	3		08163 0	1	21
800032	393	4	9005-30%	02777 5	100	14
8000356	393	4	9016-80%	06009 3	100	14
800032RAL	393	4		08131 9	1	14
800042	509	5	9005-30%	02791 1	50	14
8000456	509	5	9016-80%	06023 9	50	14
800042RAL	509	5		08307 8	1	14
800052	625	6	9005-30%	02805 5	50	14
8000556	625	6	9016-80%	06037 6	50	21
800052RAL	625	6		08133 3	1	21
800062	741	7	9005-30%	02819 2	50	21
8000656	741	7	9016-80%	06049 9	50	21
800062RAL	741	7		08135 7	1	21
800072	857	8	9005-30%	02832 1	50	21
8000756	857	8	9016-80%	06096 3	50	21
800072RAL	857	8		10845 0	1	21
800082	973	9	9005-30%	02843 7	50	21
8000856	973	9	9016-80%	06262 2	50	21
800082RAL	973	9		12096 4	1	21

Multi-RAL : préciser votre couleur à la commande (https://www.couleursral.fr/ral-classic)

< Caractéristiques disponible à la page précédente