Entretoise pour gond chimique

Les applications possibles sont :

Volets battants bois

Caractéristiques

- En acier

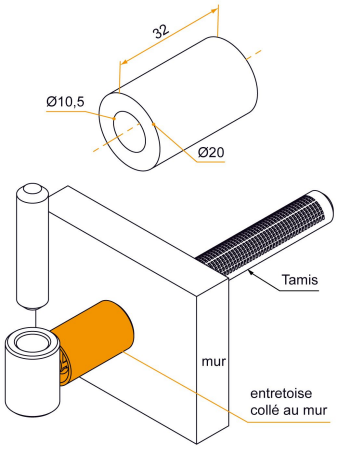

Produits à commander chez :
BURGAUD SAS 147, rue des Paludiers Z.I. des Mares 85270 SAINT-HILAIRE-DE-RIEZ
email : commande@tirard-burgaud.com

Références disponibles à la page suivante >

Entretoise pour gond chimique

Les applications possibles sont :

Volets battants bois

Référence	Finition	L	GENCOD 3565920	Condit. par	Délai j
505080	9005-30%	32	02453 8	100	21
505081	Zn+9005-30%	32	02454 5	100	21
505079	Zn	32	02452 1	100	21

Multi-RAL : préciser votre couleur à la commande (https://www.couleursral.fr/ral-classic)

< Caractéristiques disponible à la page précédente