Gâche plate pour serrure EA à pêne levant

Les applications possibles sont :

Portes de garages

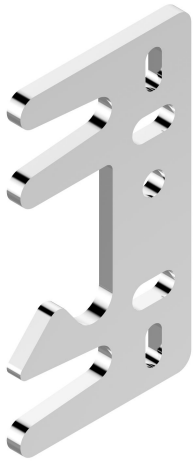

Caractéristiques

- En acier

Astuce

- Particulièrement adaptée pour vos montages en feuillure.

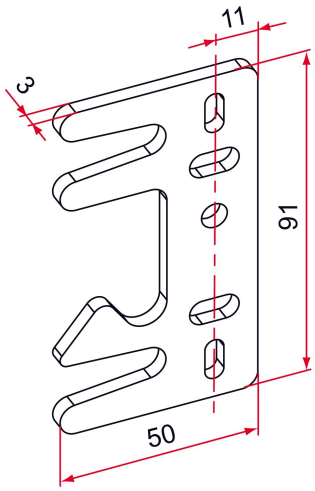

Produits à commander chez :
TIRARD SAS 16, Avenue du Vimeu Vert Z.A. du VImeu Industriel 80210
FEUQUIERES-EN-VIMEU
email : commande@tirard-burgaud.com

Références disponibles à la page suivante >

Gâche plate pour serrure EA à pêne levant

Les applications possibles sont :

Portes de garages

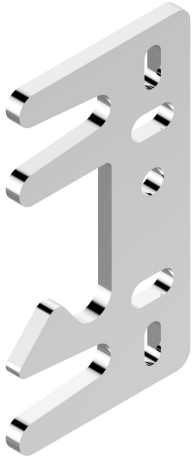

Référence	Finition	GENCOD 3661598	Condit. par	Délai j
EJ111001	Zn	00432 9	1	7

Multi-RAL : préciser votre couleur à la commande (https://www.couleursral.fr/ral-classic)

< Caractéristiques disponible à la page précédente