Gond à sceller - double feuille - axe Ø14, H.30 - 30x4,5

Les applications possibles sont :

Volets battants bois

Caractéristiques

- En acier

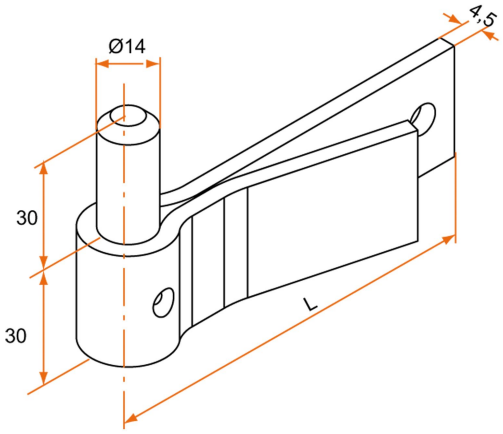

Produits à commander chez :
BURGAUD SAS 147, rue des Paludiers Z.I. des Mares 85270 SAINT-HILAIRE-DE-RIEZ
email : commande@tirard-burgaud.com

Références disponibles à la page suivante >

Gond à sceller - double feuille - axe Ø14, H.30 - 30x4,5

Les applications possibles sont :

Volets battants bois

Référence	L	Finition	GENCOD 3565920	Condit. par	Délai j
498190	100	9005-30%	02380 7	25	21
497190	100	Zn+9005-30%	02359 3	25	21
499190	100	Zn	02413 2	25	21

Multi-RAL : préciser votre couleur à la commande (https://www.couleursral.fr/ral-classic)

< Caractéristiques disponible à la page précédente